Սղարանի հիմքերի հատակագիծ Մ 1:20

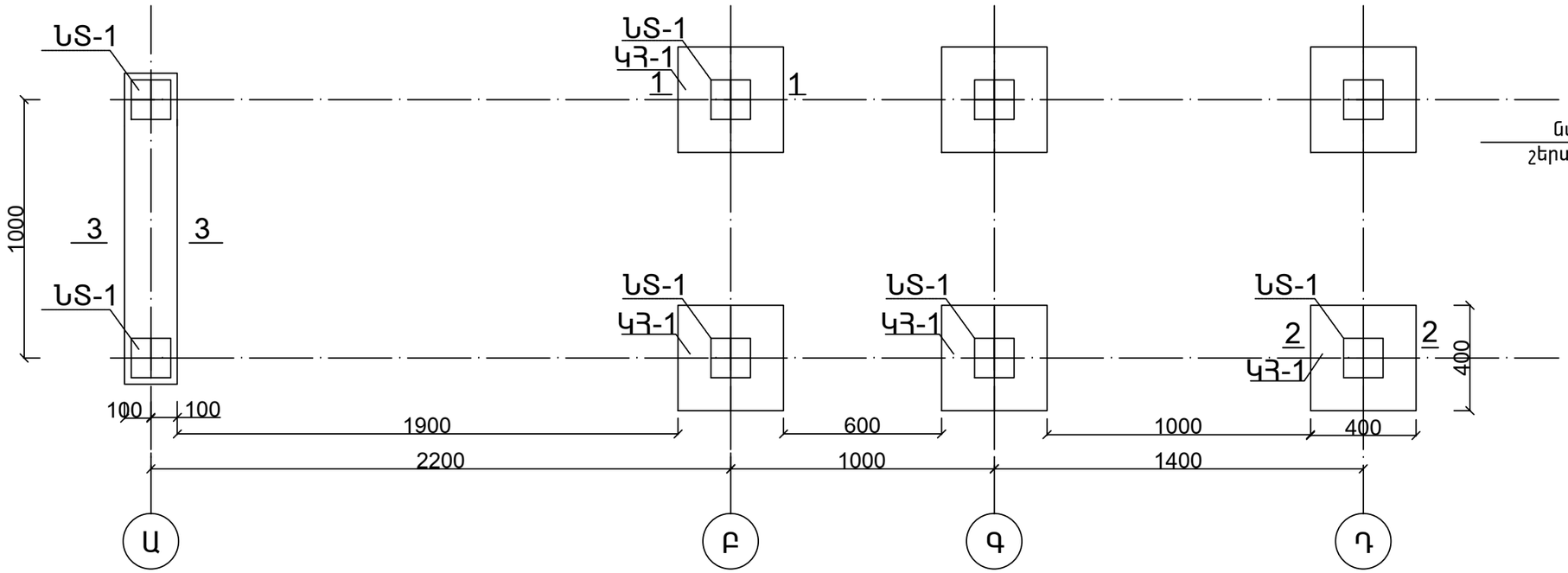

Կտրվածք 2-2 Մ 1:20

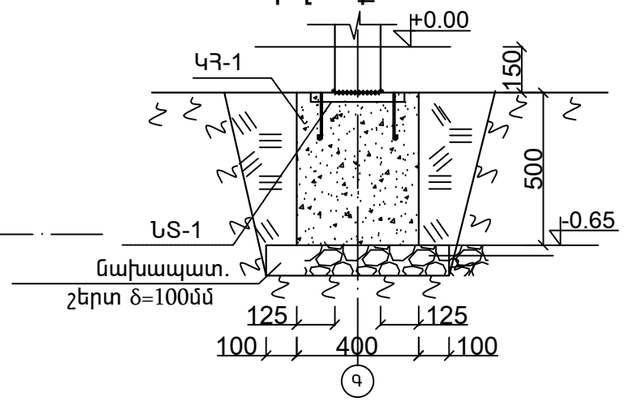

ՆՏ-1 Մ 1:10

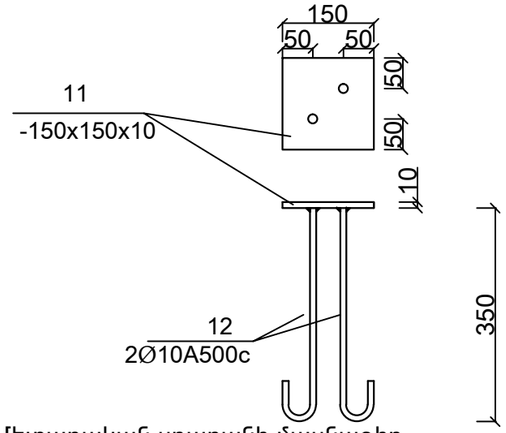

Կտրվածք 1-1 Մ 1:20

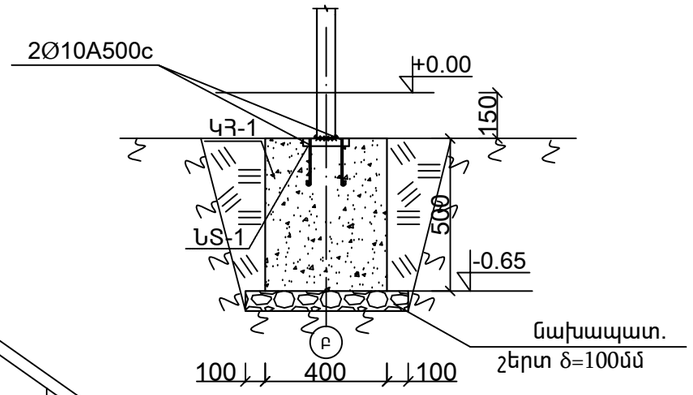

Կտրվածք 3-3 Մ 1:20

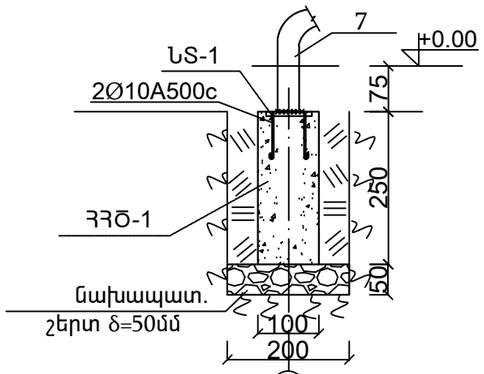

ՍՂԱՐԱՆ

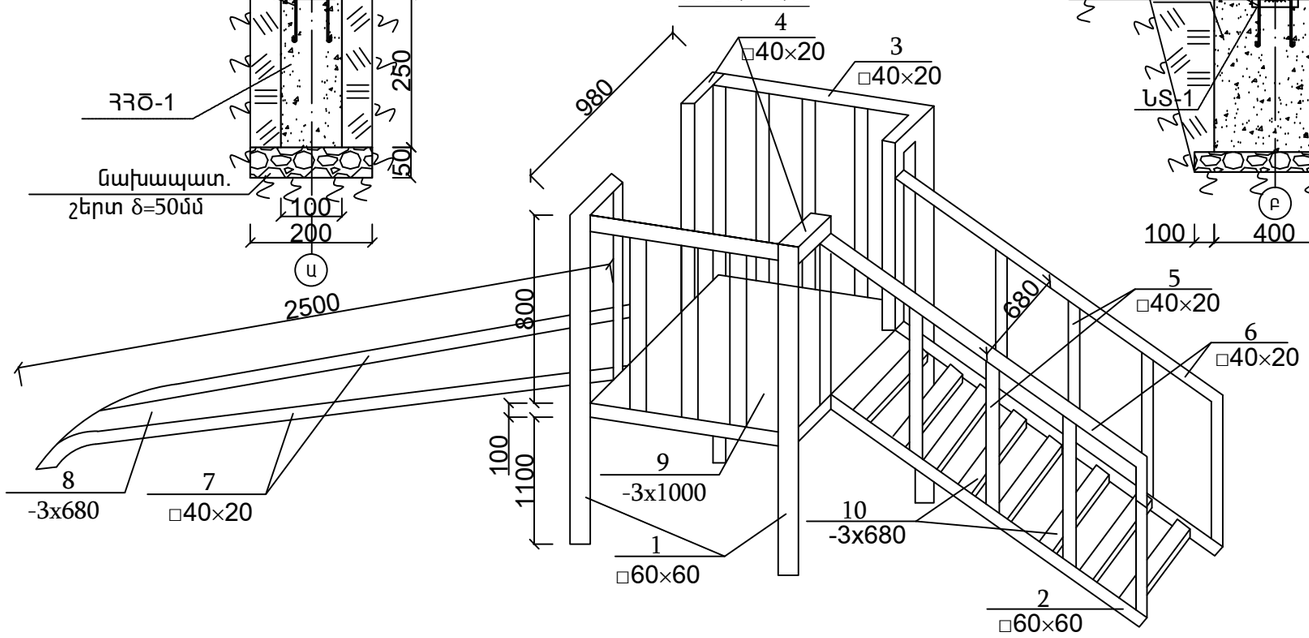

Մետաղական սղարանի մասնագիր

ԴԻՐՔ	ГОСТ	ԱՆՎԱՆՈՒՄԸ	ՔԱՆ. հատ	ՔԱՇԸ ԿԳ.	ԸՆԴԱՄ.
1	ՊՍՏ 8545-80	▭60x60x3,5 L=2000	4	12.08	48.32
2	ՊՍՏ 8545-80	▭60x60x3.5 L=1380	2	8.33	16.67
3	ՊՍՏ8545-80	▭40x20x2 L=980	6	1.67	10.0
4	ՊՍՏ 8545-80	▭40x20x2 L=150	4	0,26	1.02
5	ՊՍՏ 8545-80	▭40x20x2 L=800	19	1,36	25.84
6	ՊՍՏ 8545-80	▭40x20x2 L=1380	2	2.35	4.7
7	ՊՍՏ 8545-80	▭40x20x2 L=2500	2	4.25	8.50
8	ՊՍՏ 8568 - 77	-2x600 L=2500	1	23,6	23,6
9	ՊՍՏ 8568 - 77	-3x1000 L=1000	1	23.6	23.6
10	ՊՍՏ 8568 - 77	-3x150 L=680	8	2,4	19.2
11	ՊՍՏ 8568 - 77	-10x150 L=150	8	1,77	14,1
12	ՊՍՏ 5781 - 82	2Ø10A500c L=350	16	0,21	3,36
13	Բետոն B12.5 դասի՝ 0,54մ^3 Տոփ. խիճ՝ 0.148				

Ծանոթություն
1.Բոլոր չափերը տրված են մմ-ով
2.Եռակցումը իրականացնել
Համաձայն ГОСТ 14098-75* (Kf = 4 մմ)

	Q-planet	Ք. ԵՐԵՎԱՆ ԿՈՂԲԱՑԻ 4 ԲԱԿԱՅԻՆ ՏԱՐԱԾՔԻ ԲԱՐԵԿԱՐԳՄԱՆ ԱՇԽԱՏԱՆՔՆԵՐ			Պատվեր N ԵՔ-ՊԸԱՇՀԲ-13/75-2		
			ՃԱՐՏԱՐԱՊԵՏԱԿԱՆ ՄԱՍ	ՓՈՒԼ	ԹԵՐԹ	ԹԵՐԹԵՐ
ՏՆՕՐԵՆ	Մ. ԳԱԼՍՏՅԱՆ			ԱՆ	ՃՇ-9	11
ՆԳՃ	Ա. ՀԱՅՐԱՊԵՏՅԱՆ		ՍՂԱՐԱՆ	«ՄԵԳԱՄԵՏՐ» ՍՊԸ		